ARTE LAMP

ASSEMBLY INSTRUCTION

ИНСТРУКЦИЯ
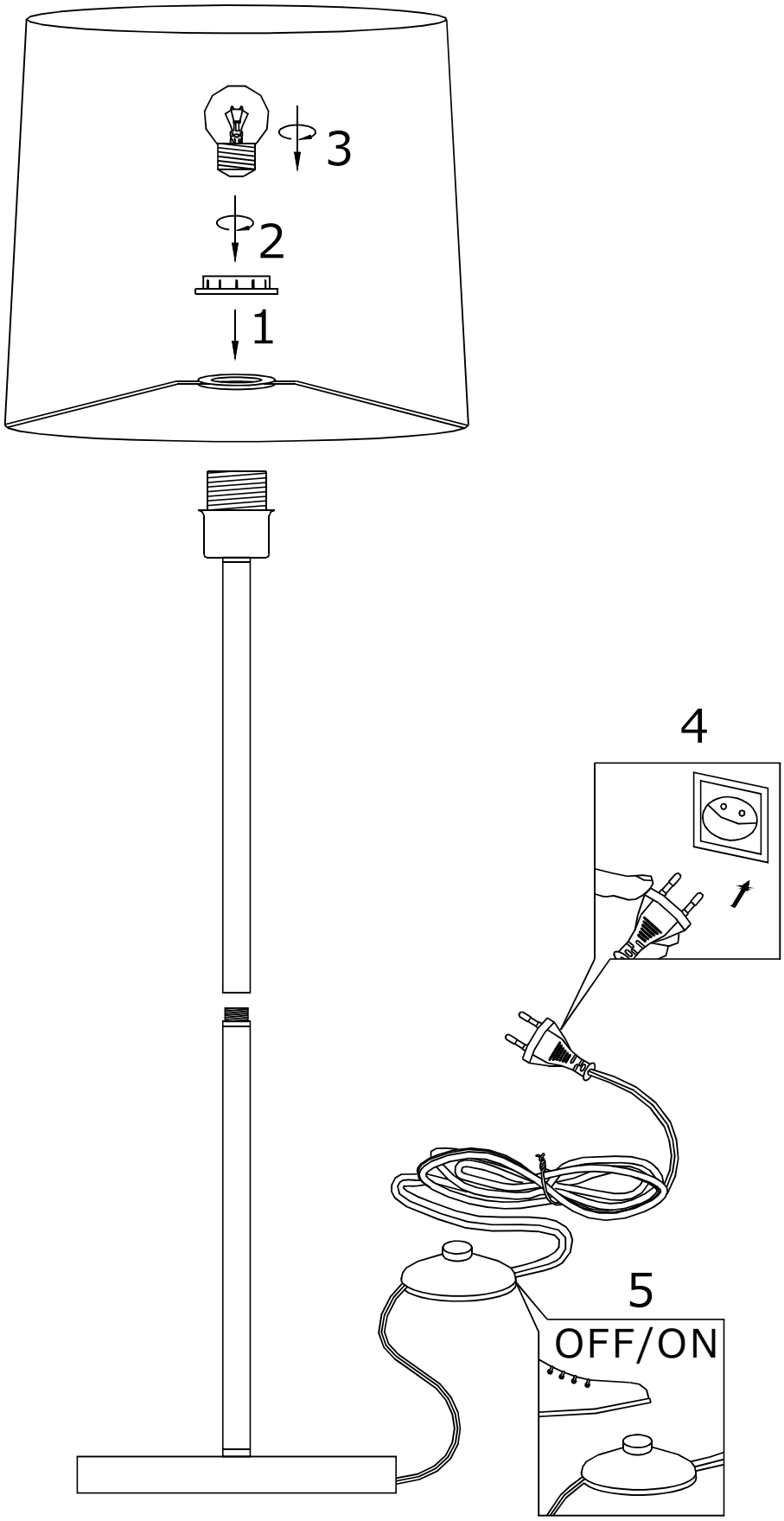
A2581PN-1CC
A2581PN-1AB